Novinka na trhu!

Lodní motor **SELVA Sea Horse 2,5** má vskutku tvar, jako mořský koník.

No, posuďte sami...

! AKCE !

Na motory skladem:

13 991,- bez DPH

16 789,- CZK

vč.DPH!

Typ:	**SELVA Sea Horse 2,5**
Výkon motoru:	2,5 HP
Tax.otáčky:	5500/ 6000
Typ rozvodu:	4-takt / OHV
Objem motoru:	55 ccm
Vrtánxzdvih:	47 x 32
Počet válců:	1
Karburátor:	membránový
Startování:	poloautomat.
Typ oleje:	TCW-3
Nádrž paliva:	zabudovaná 1,4 lit.
Zapalování:	bezkontaktní - I.D.I. -
Časování zapalování:	fixní
Alternátor-dobíjení:	ne
Chlazení:	Vzduch/ Voda
Výfuk:	pod vodou – nad vrtulí
Řízení:	pinou – sklopná páka u motoru
Dálkové řazení + plyn:	ne
Pozice Trimu:	4 stupně + syst.mělké vody
Řazení zpětného chodu:	360°
Převodový poměr:	13/30
Standardní propeller:	2 lopatky
Váha:	**15kg**

Navíc i jeho originální konstrukcí Vás překvapí!

Odlišnost od motorů konkurence není na první pohled zřejmá, ale jedná se o vskutku revoluční řešení!

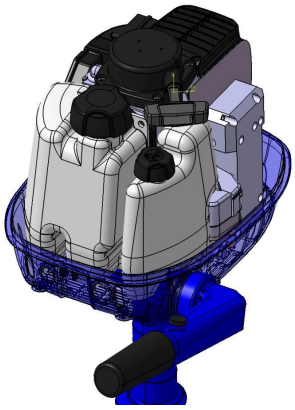

1.
Motor má 4-taktní pracovní cyklus a přesto **nemá v klikové skříni olej!**
Proto je možné jej převážet bezestrachu, že Vám z motoru motorový olej během přepravy vyteče.
Jak je to možné?
Je to dáno tím, že motor má motorový olej ve zvláštní nádrži a jeho přimazávání je zajištěno čerpadlem, které potřebný olej pro mazání motoru dávkuje.

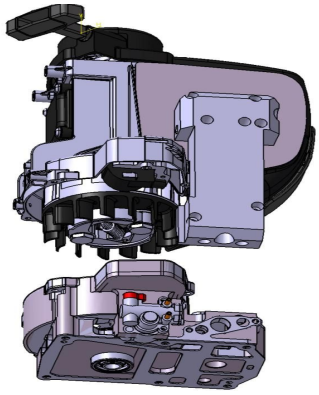

2.
Motor je vybavený membránovým karburátorem, který zajistí přívod paliva v jakékoliv pozici motoru!
Tento typ karburace je často používán u travních sekaček.

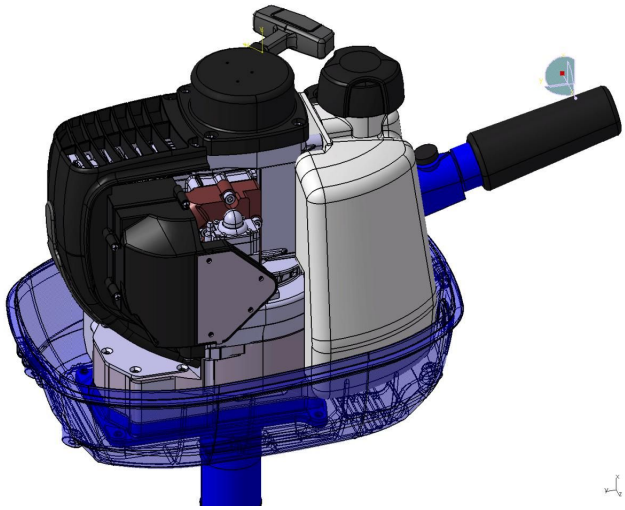

CZECH *Marine s.r.o.*, Průmyslová zóna Dubičné 98, 373 71 České Budějovice - CZ
Telefon +420 **387 413 122** Mobil: +420 **602 49 42 40** – *Mgr. Jiří ŘEPA*
HTTP: //**www.czmarine.cz** E – mail: **czmarine@czmarine.cz**

Novinka na trhu!

3.
Motor je chlazený ventilátorem, který zespodu žene vzduch kolem válce motoru vzhůru!
Navíc jsou výfukové plyny dochlazovány vodou, aby nedošlo ke spálení barvy na noze lodního motoru.

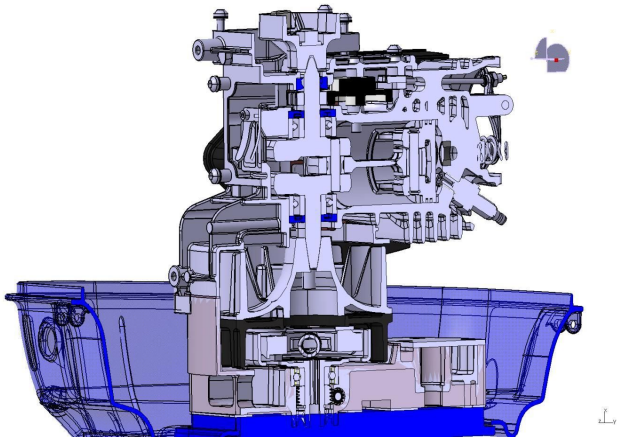

4.
Motor má odstředivou spojku, takže není nutné zařadit rychlost vpřed! Stačí pouze přidat plyn a síla motoru se přenese na lodní šroub.
Couvání je zajištěno možností otáčet motorem o 360°...

Na obr. je vidět ventilátor na magnetu + odstředivá spojka!

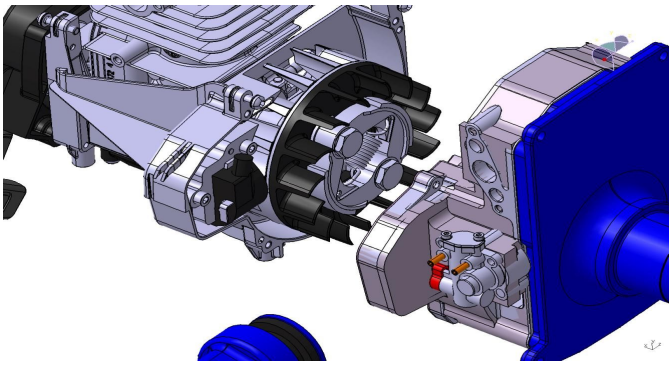

5.
Startovací mechanizmus je nové konstrukce, která umožní krátkým natáhnutím nastřádat energii, která se při dalších pokusech o nastartování naráz uvolní a motor roztočí.
Tím umožní motor nastartovat i osobám, které nemají moc síly pro rázné trhnutí za startovací lanko!

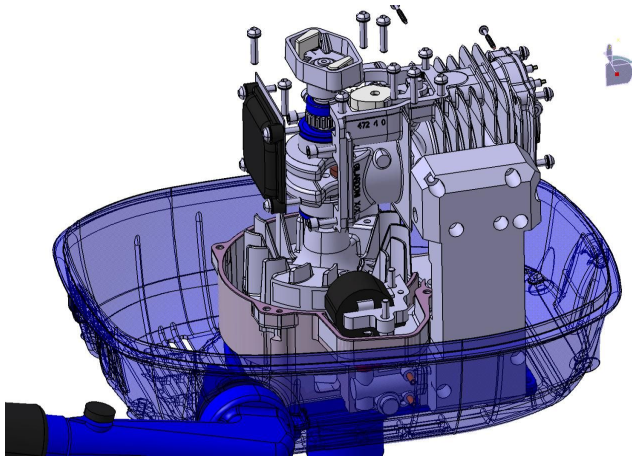

Od 01. 01. 2011 je běžná cena stanovena na: 15 992 bez DPH / 19 190 včetně DPH

! AKCE !

Na motory skadem je cena do vyprodání 13 991,- bez DPH / 16 789,- CZK vč.DPH

CZECH *Marine s.r.o.*, Průmyslová zóna Dubičné 98, 373 71 České Budějovice - CZ
Telefon +420 **387 413 122** Mobil: +420 **602 49 42 40** – *Mgr. Jiří ŘEPA*
HTTP: //**www.czmarine.cz** E – mail: **czmarine@czmarine.cz**